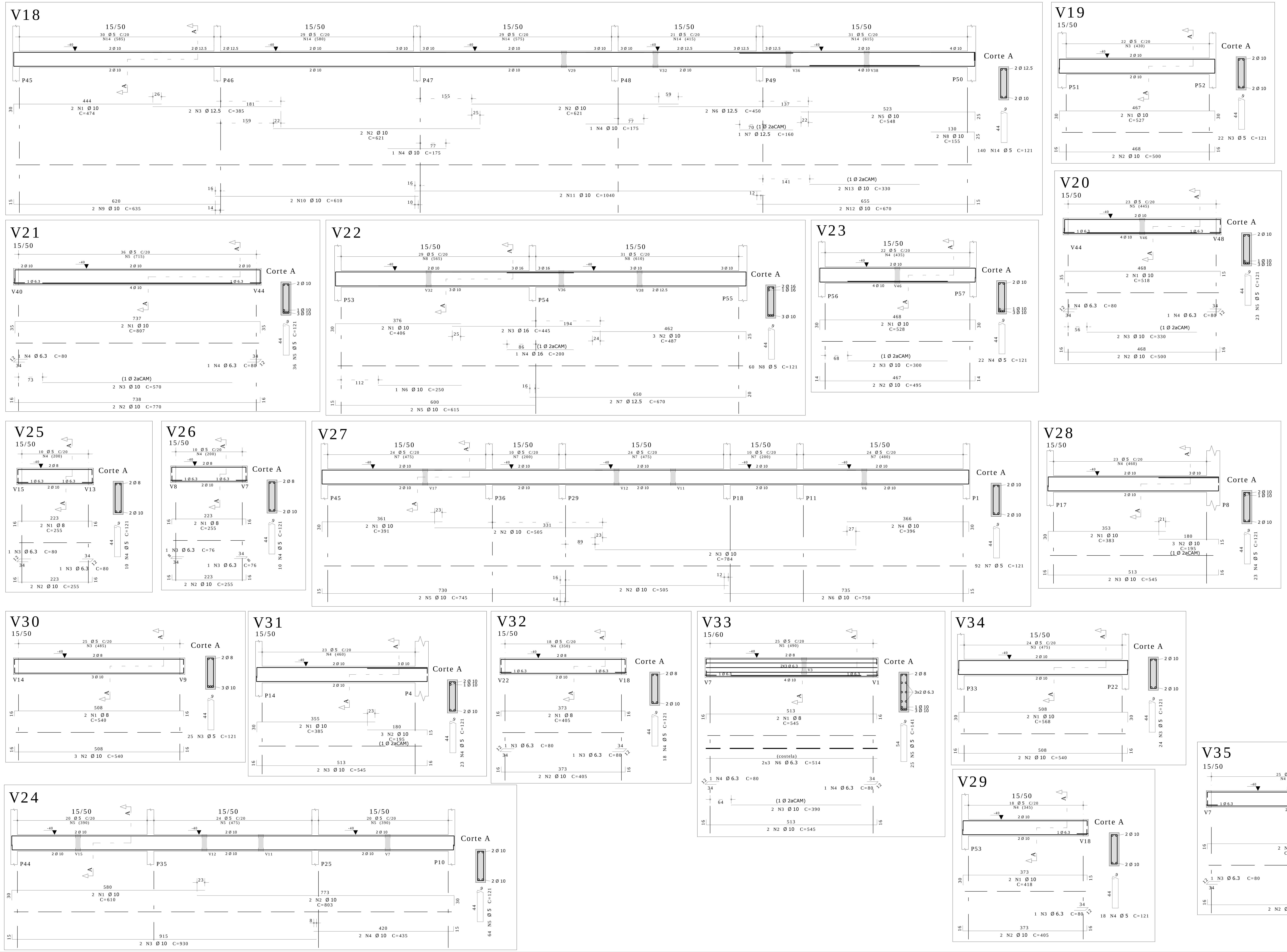

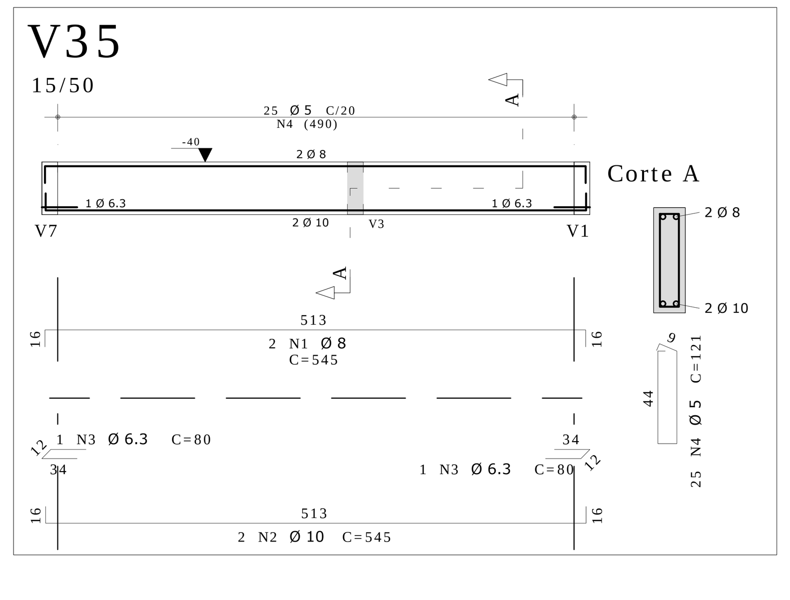

AÇO	POS	BIT (mm)	QUANT	COMPRIMENTO UNIT (cm)	COMPRIMENTO TOTAL (cm)
V18					
50	1	10	2	474	948
50	2	10	4	621	2484
50	3	12.5	2	385	770
50	4	10	2	175	350
50	5	10	2	548	1096
50	6	12.5	2	450	900
50	7	12.5	1	160	160
50	8	10	2	155	310
50	9	10	2	635	1270
50	10	10	2	610	1220
50	11	10	2	1040	2080
50	12	10	2	670	1340
50	13	10	2	330	660
60	14	5	140	121	16940
V19					
50	1	10	2	527	1054
50	2	10	2	500	1000
60	3	5	22	121	2662
V20					
50	1	10	2	518	1036
50	2	10	2	500	1000
50	3	10	2	330	660
50	4	6.3	2	80	160
60	5	5	23	121	2783
V21					
50	1	10	2	807	1614
50	2	10	2	770	1540
50	3	10	2	570	1140
50	4	6.3	2	80	160
60	5	5	36	121	4356
V22					
50	1	10	2	406	812
50	2	10	3	487	1461
50	3	16	2	445	890
50	4	16	1	200	200
50	5	10	2	615	1230
50	6	10	1	250	250
50	7	12.5	2	670	1340
60	8	5	60	121	7260
V23					
50	1	10	2	528	1056
50	2	10	2	495	990
50	3	10	2	300	600
60	4	5	22	121	2662
V24					
50	1	10	2	610	1220
50	2	10	2	803	1606
50	3	10	2	930	1860
50	4	10	2	435	870
60	5	5	64	121	7744
V25					
50	1	8	2	255	510
50	2	10	2	255	510
50	3	6.3	2	80	160
60	4	5	10	121	1210
V26					
50	1	8	2	255	510
50	2	10	2	255	510
50	3	6.3	2	76	152
60	4	5	10	121	1210
V27					
50	1	10	2	391	782
50	2	10	4	505	2020
50	3	10	2	784	1568
50	4	10	2	396	792
50	5	10	2	745	1490
50	6	10	2	750	1500
60	7	5	92	121	11132
V28					
50	1	10	2	383	766
50	2	10	3	195	585
50	3	10	2	545	1090
60	4	5	23	121	2783
V29					
50	1	10	2	418	836
50	2	10	2	405	810
50	3	6.3	1	80	80
60	4	5	18	121	2178
V30					
50	1	8	2	540	1080
50	2	10	3	540	1620
60	3	5	25	121	3025
V31					
50	1	10	2	385	770
50	2	10	3	195	585
50	3	10	2	545	1090
60	4	5	23	121	2783
V32					
50	1	8	2	405	810
50	2	10	2	405	810
50	3	6.3	2	80	160
60	4	5	18	121	2178
V33					
50	1	8	2	545	1090
50	2	10	2	545	1090
50	3	10	2	390	780
50	4	6.3	2	80	160
60	5	5	25	141	3525
50	6	6.3	6	514	3084
V34					
50	1	10	2	568	1136
50	2	10	2	540	1080
60	3	5	24	121	2904
V35					
50	1	8	2	545	1090
50	2	10	2	545	1090
50	3	6.3	2	80	160
60	4	5	25	121	3025

RESUMO AÇO CA 50-60

AÇO	BIT (mm)	COMPR (m)	PESO (kg)
60	5	804	124
50	6.3	43	10
50	8	51	20
50	10	561	346
50	12.5	32	31
50	16	11	17
Peso Total	60 =		124 kg
Peso Total	50 =		424 kg

NOTAS GERAIS:

1- DIMENSÕES EM CENTÍMETRO, ELEVAÇÕES EM METRO E BITOLAS E DIÂMETROS EM MILÍMETROS, EXCETO ONDE INDICADO.

2- AS FUNDAÇÕES DEVERÃO SER EXECUTADAS DE ACORDO COM A NBR 6122 (PROJETO E EXECUÇÃO DE FUNDAÇÕES).

3- TENSÃO ADMISSÍVEL DO SOLO OBTIDA ATRAVÉS DO RELATÓRIO DE SONDAGEM 2,00 Kgf/cm2.

4- MATERIAIS:

CONCRETO ESTRUTURAL: fck > 30 MPa
RELAÇÃO ÁGUA/CIMENTO <= 0,55
CONSUMO MÍNIMO DE CIMENTO = 340 Kg/m3
Ecs = 26.071 MPa (CONFORME NORMAS TÉCNICAS BRASILEIRAS).

CONCRETO SIMPLES (MAGRO): fck > 10 MPa (100 kgf/cm2)
CONSUMO MÍNIMO DE CIMENTO = 200 Kg/m3

AÇO: CA50 - fyk= 500 MPa

AGREGADO GRAÚDO: BRITA 1 (3/4") - DIÂMETRO MÁXIMO = 19mm (PARA VIGAS E PILARES)
BRITA 0 (3/8") - DIÂMETRO MÁXIMO = 9,5mm (PARA LAJES)

5- O LASTRO DE CONCRETO MAGRO DE REGULARIZAÇÃO DEVERÁ TER ESPESSURA MÍNIMA DE 5,0 cm E ULTRAPASSAR NO MÍNIMO 10 cm PARA CADA LADO DA ESTRUTURA.

6- COBRIMENTO NOMINAL DAS BARRAS (CLASSE DE AGRESSIVIDADE AMBIENTAL II):
FUNDAÇÕES = 3,0cm
PILARES = 3,0cm
VIGAS = 3,0cm
LAJES = 2,5cm

7- OBSERVAR DEMAIS PROJETOS E ADOTAR PROCEDIMENTOS DE CONCRETAGEM, CURA, ESCORAMENTO E DESFORMA DE ACORDO COM RECOMENDAÇÕES DAS NORMAS TÉCNICAS BRASILEIRAS.

8- AS BARRAS DEVERÃO SER DOBRADAS DE ACORDO COM A NORMA NBR 6118 (PROJETO DE ESTRUTURAS DE CONCRETO).

DETALHE GENÉRICO PARA DOBRAMENTO DAS BARRAS.

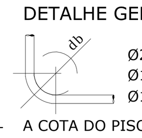

Ø20: db = 160mm
Ø16: db = 80mm
Ø12.5: db = 62.5mm

9- A COTA DO PISO ACABADO SERÁ 40cm ACIMA DO TOPO DAS VIGAS BALDRAMES.

10- REALIZAR CONTROLE TECNOLÓGICO DO CONCRETO DE ACORDO COM NBR 12655.

P1 20/20	PILAR NÚMERO 1, SEÇÃO QUADRADA 20x20cm
S51 100x100 HF=40/H0=20	SAPATA NÚMERO 51, SEÇÃO QUADRADA 100X100cm
L118 h=12	LAJE MACIÇA ESPESSURA 12cm
L101 h=20	LAJE PRE-MOLDADA ESPESSURA 20cm
V101 15/65	VIGA NÚMERO 101, SEÇÃO RETANGULAR 15x65cm
PAR1 15/225	PAREDE DE CONCRETO SEÇÃO RETANGULAR 15x225cm

LEGENDA

- NASCE NESTE NÍVEL
- CONTINUA
- MORRE NESTE NÍVEL
CF - CONTRA-FLECHA

CARGAS E SOBRECARGAS ADOTADAS:

EM VIGAS BALDRAME: 750kg/m (CARGA PERMANENTE)
EM VIGAS COBERTURA: 300Kg/m (CARGA PERMANENTE)
EM LAJES: 150Kg/m2 (CARGA PERMANENTE)
200Kg/m2 (SOBRECARGA ACIDENTAL)

Detalhe Genérico ferragens em camadas

Em caso de ferragens em 2ª, 3ª ou 4ª camada, deixar barra de 20mm perpendicular às barras longitudinais para manter o espaçamento entre barras e passagem do agregado graúdo.

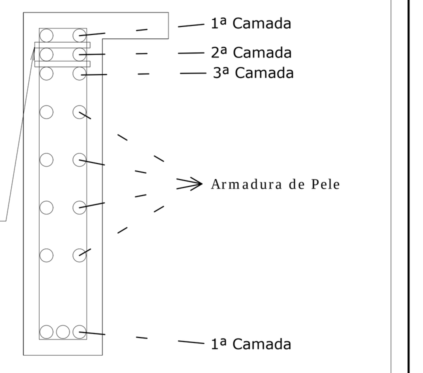

CONFERIR MEDIDAS NA OBRA

REV.	MODIFICAÇÃO	DATA	EXECUÇÃO	VERIFICAÇÃO	APROVAÇÃO
R4					
R3					
R2	ATENDIMENTO AO RELATÓRIO DE AVALIAÇÃO DA 2ª ETAPA.	OUT/2016	BMEFAS	BMEFAS	MPBA
R1	REVISÃO CONFORME COMENTÁRIOS DO CLIENTE	JUN/2016	BMEFAS	BMEFAS	MPBA
R0	EMISSÃO INICIAL	MAR/2016	BMEFAS	BMEFAS	MPBA

MINISTÉRIO PÚBLICO DO ESTADO DA BAHIA

BM&FAS Engenharia, Consultoria & Projetos www.bmefas.com.br

ASSINATURA

Proprietário MINISTÉRIO PÚBLICO — Responsavel Técnico BM&FAS ENGENHARIA

OBRA: SEDE DA PROMOTORIA DE JUSTIÇA REGIONAL DE JACOBINA
RUA ELIAS OLIVEIRA CUNHA, GLEBA B, JACOBINA, BAHIA

TIPO DE OBRA	CLASSE DO PROJETO	RESPONSÁVEL TÉCNICO	CREA/CAU UF
PROJETO DE IMPLANTAÇÃO	PROJETO EXECUTIVO	RENATO SANTANA	82153/D-BA
ESPECIALIDADE/SUBESPECIALIDADE		AUTOR DO PROJETO	CREA/CAU UF
ESTRUTURA		RENATO SANTANA	82153/D-BA
TIPO/ESPECIFICAÇÃO DO DOCUMENTO		DESENHISTA	CREA/CAU UF
ARMAÇÃO DE VIGAS NÍVEL -40cm (02/03)		RENATO SANTANA	82153/D-BA

ESCALA	DATA	PRANCHA Nº	ARQUIVO
1:50	28/03/2016	ES11/28	MPBA-JAC_ES11-ARMAÇÃO DE VIGAS NÍVEL -40cm 02-03-R02.dwg

A1++ - 1211x594mm